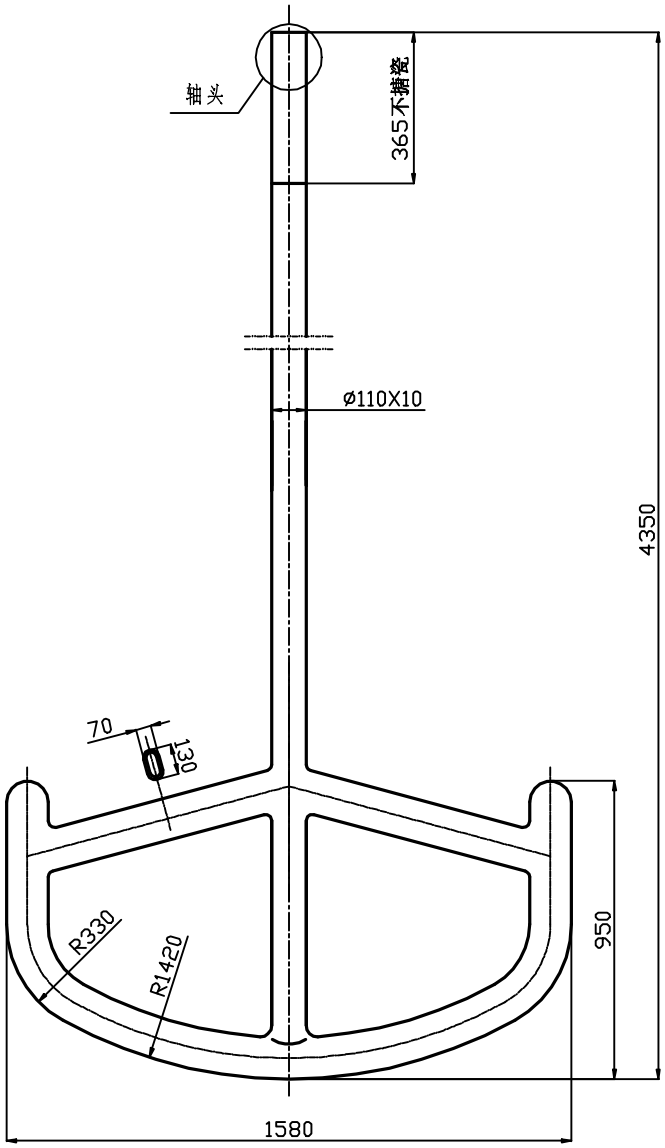

DJ90轴头

不按比例

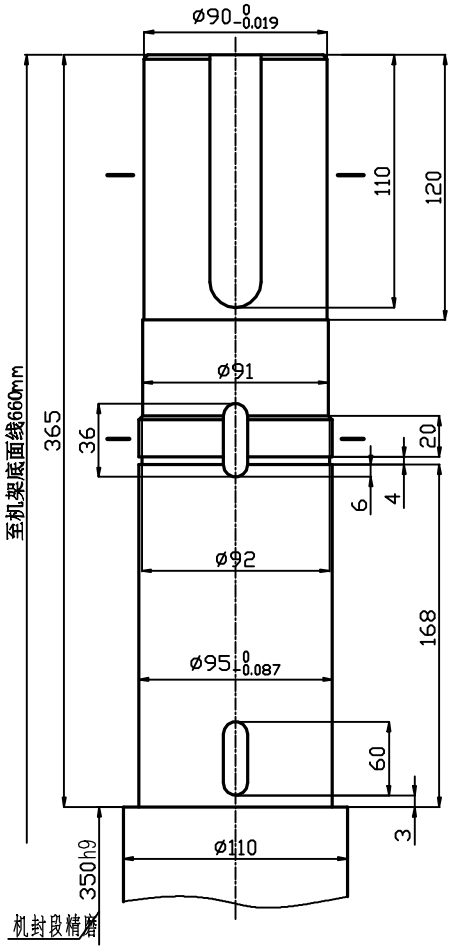

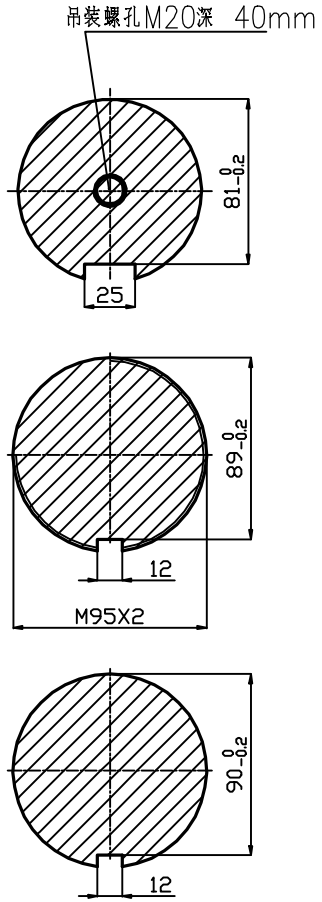

					DN2000 K-10000L 搪玻璃桨式搅拌器		江苏工搪化工设备有限公司
标记	处数	更改文件号	签字	日期			
设计		标准化			图样标记	重量	比例
							1:15
审核							
工艺		日期			共 页	第 页	